TYP TS:

EH1

Jednopólová schéma

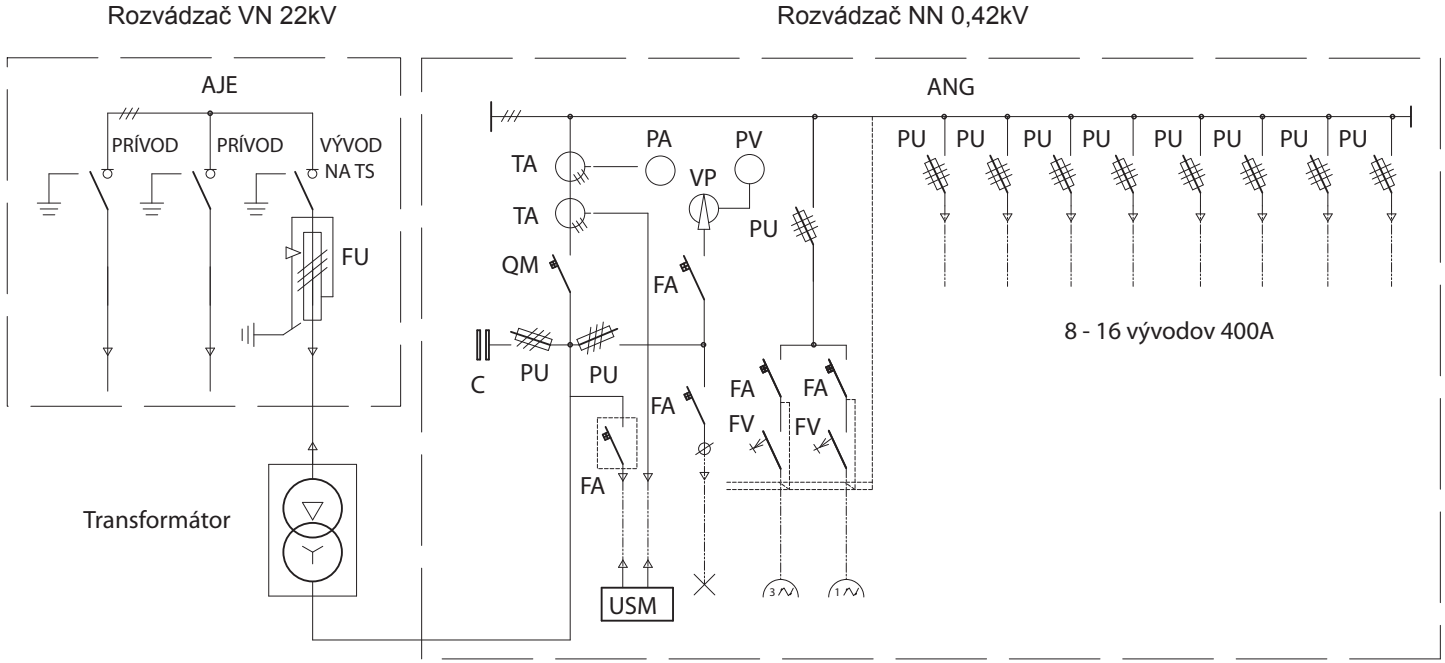

Pôdorys

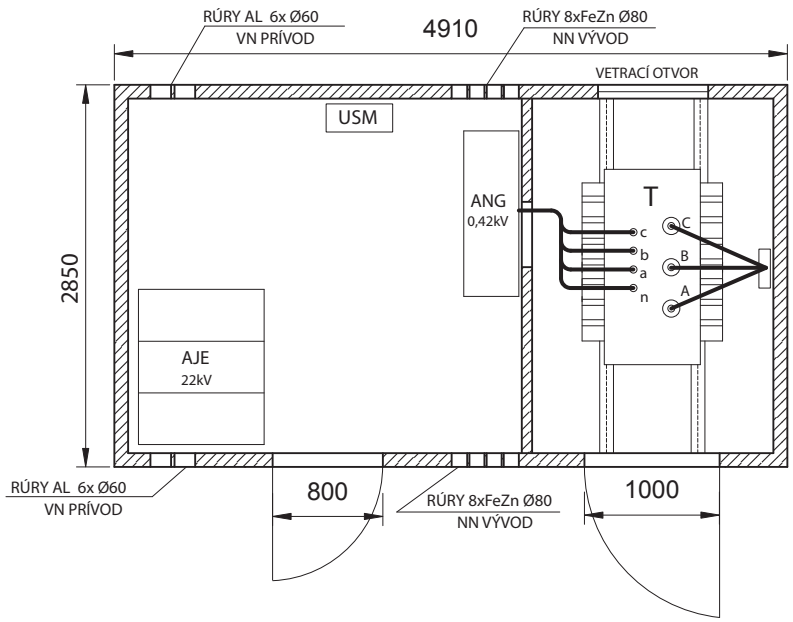
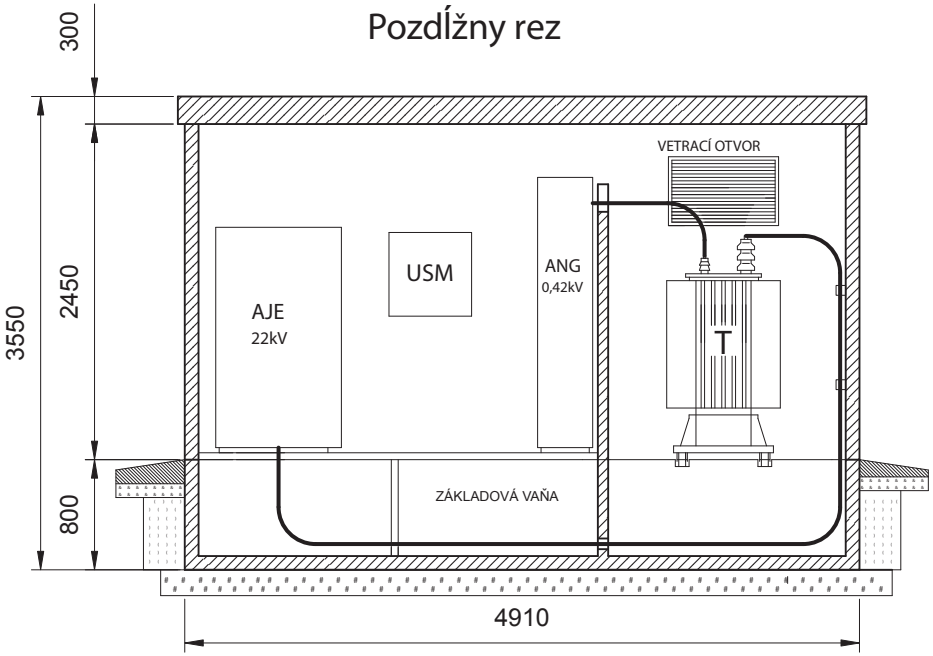
Pozdĺžny rez